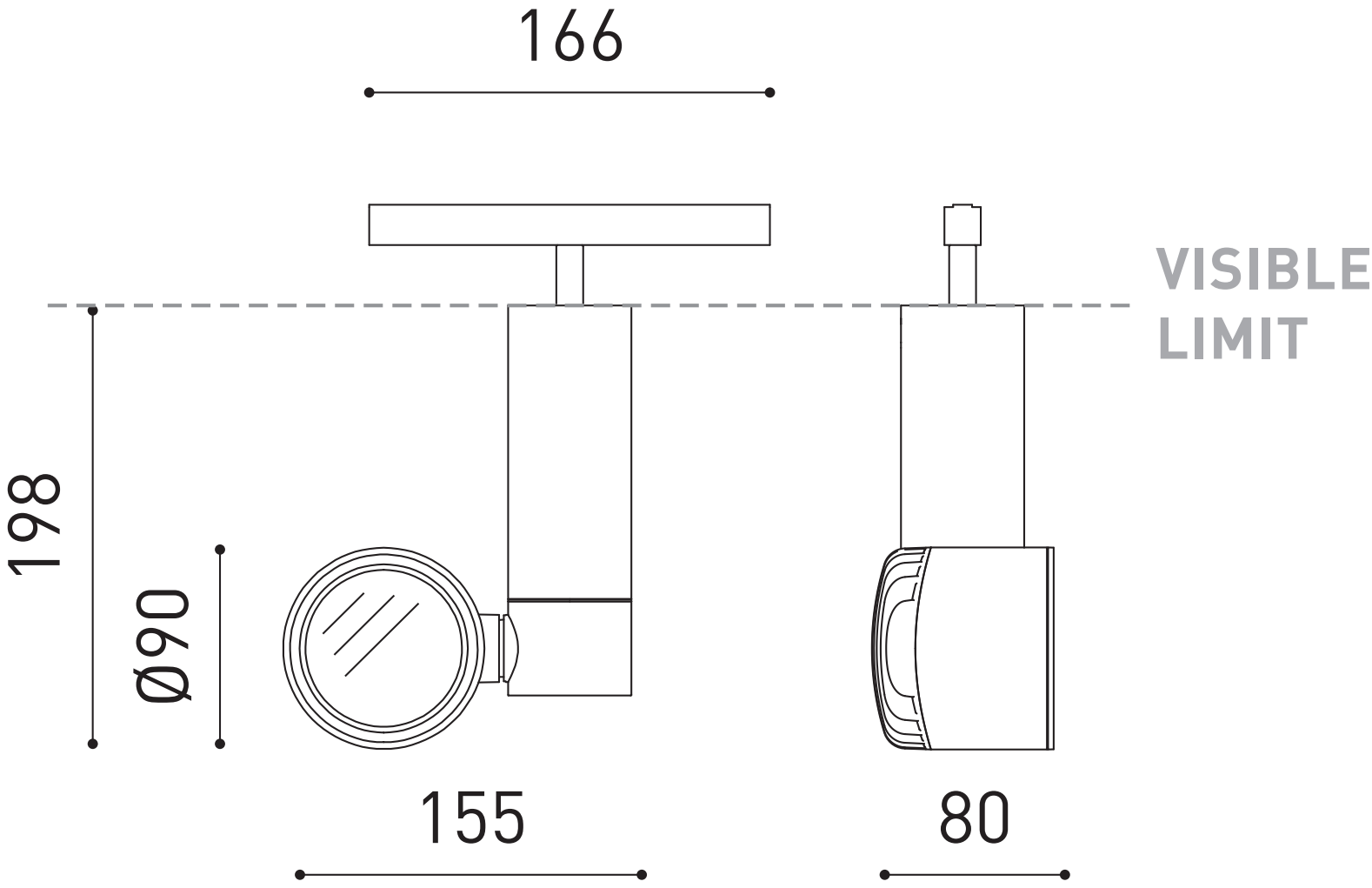
166
VISIBLE
LIMIT
198
Ø90
155
80